平成30年度　第97回全国高校サッカー選手権大会

１回戦	２回戦	３回戦	準々決勝	準決勝	決勝	準決勝	準々決勝	３回戦	２回戦	１回戦
12/31 （月）	1/2 （水）	1/3 （木）	1/5 （土）	1/12 （土）	1/14 （月･祝）	1/12 （土）	1/5 （土）	1/3 （木）	1/2 （水）	12/31 （月）

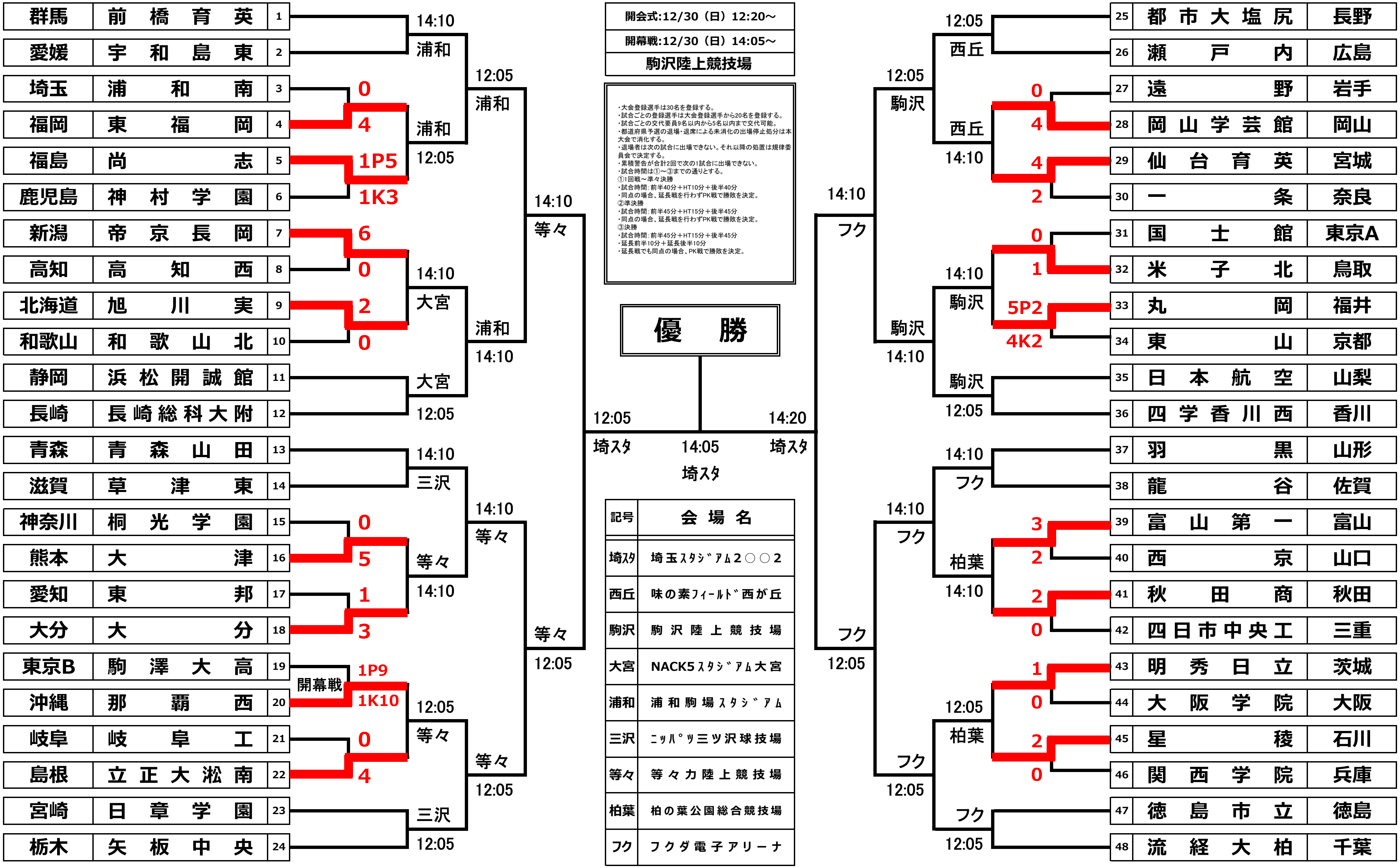
14:10
浦和
0
4
浦和
1P5
12:05
1K3
12:05
浦和
6
0
14:10
大宮
2
0
浦和
14:10
大宮
12:05
14:10
等々
14:10
三沢
0
5
等々
14:10
1
3
14:10
等々
等々
12:05
開幕戦
1P9
1K10
12:05
等々
0
4
等々
12:05
三沢
12:05
12:05
埼スタ
14:05
埼スタ
14:20
埼スタ
12:05
西丘
0
4
西丘
4
14:10
2
12:05
駒沢
14:10
フク
0
1
14:10
駒沢
5P2
4K2
駒沢
14:10
駒沢
12:05
14:10
フク
3
2
14:10
フク
柏葉
2
14:10
0
フク
12:05
1
0
12:05
柏葉
2
0
フク
12:05
フク
12:05

No.	都道府県	高校	1回戦
1	群馬	前橋育英	
2	愛媛	宇和島東	
3	埼玉	浦和南	0
4	福岡	東福岡	4
5	福島	尚志	1P5
6	鹿児島	神村学園	1K3
7	新潟	帝京長岡	6
8	高知	高知西	0
9	北海道	旭川実	2
10	和歌山	和歌山北	0
11	静岡	浜松開誠館	
12	長崎	長崎総科大附	
13	青森	青森山田	
14	滋賀	草津東	
15	神奈川	桐光学園	0
16	熊本	大津	5
17	愛知	東邦	1
18	大分	大分	3
19	東京B	駒澤大高	1P9
20	沖縄	那覇西	1K10
21	岐阜	岐阜工	0
22	島根	立正大淞南	4
23	宮崎	日章学園	
24	栃木	矢板中央	

No.	高校	都道府県	1回戦
25	都市大塩尻	長野	
26	瀬戸内	広島	
27	遠野	岩手	0
28	岡山学芸館	岡山	4
29	仙台育英	宮城	4
30	一条	奈良	2
31	国士館	東京A	0
32	米子北	鳥取	1
33	丸岡	福井	5P2
34	東山	京都	4K2
35	日本航空	山梨	
36	四学香川西	香川	
37	羽黒	山形	
38	龍谷	佐賀	
39	富山第一	富山	3
40	西京	山口	2
41	秋田商	秋田	2
42	四日市中央工	三重	0
43	明秀日立	茨城	1
44	大阪学院	大阪	0
45	星稜	石川	2
46	関西学院	兵庫	0
47	徳島市立	徳島	
48	流経大柏	千葉	

開会式:12/30（日）12:20～

開幕戦:12/30（日）14:05～

駒沢陸上競技場

・大会登録選手は30名を登録する。
・試合ごとの登録選手は大会登録選手から20名を登録する。
・試合ごとの交代要員9名以内から5名以内まで交代可能。
・都道府県予選の退場・退席による未消化の出場停止処分は本大会で消化する。
・退場者は次の試合に出場できない。それ以降の処置は規律委員会で決定する。
・累積警告が合計2回で次の1試合に出場できない。
・試合時間は①～③までの通りとする。
①1回戦～準々決勝
・試合時間：前半40分＋HT10分＋後半40分
・同点の場合、延長戦を行わずPK戦で勝敗を決定。
②準決勝
・試合時間：前半45分＋HT15分＋後半45分
・同点の場合、延長戦を行わずPK戦で勝敗を決定。
③決勝
・試合時間：前半45分＋HT15分＋後半45分
・延長前半10分＋延長後半10分
・延長戦でも同点の場合、PK戦で勝敗を決定。

優　勝

記号	会場名
埼ｽﾀ	埼玉ｽﾀｼﾞｱﾑ2○○2
西丘	味の素ﾌｨｰﾙﾄﾞ西が丘
駒沢	駒沢陸上競技場
大宮	NACK5ｽﾀｼﾞｱﾑ大宮
浦和	浦和駒場ｽﾀｼﾞｱﾑ
三沢	ﾆｯﾊﾟﾂ三ツ沢球技場
等々	等々力陸上競技場
柏葉	柏の葉公園総合競技場
フク	フクダ電子アリーナ